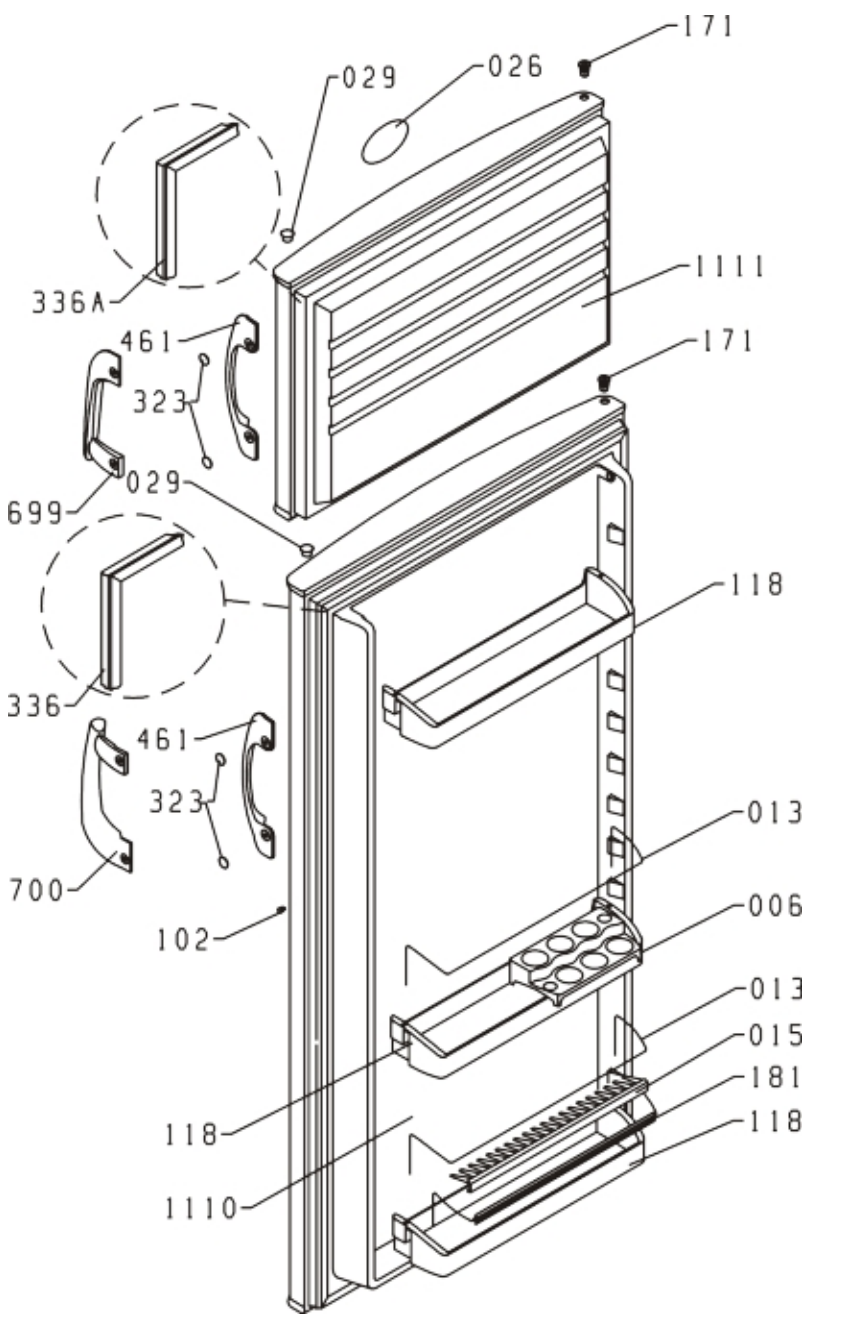
171
029
026
1111
336A
461
171
323
029
699
118
336
461
323
013
700
006
102
013
015
181
118
118
1110

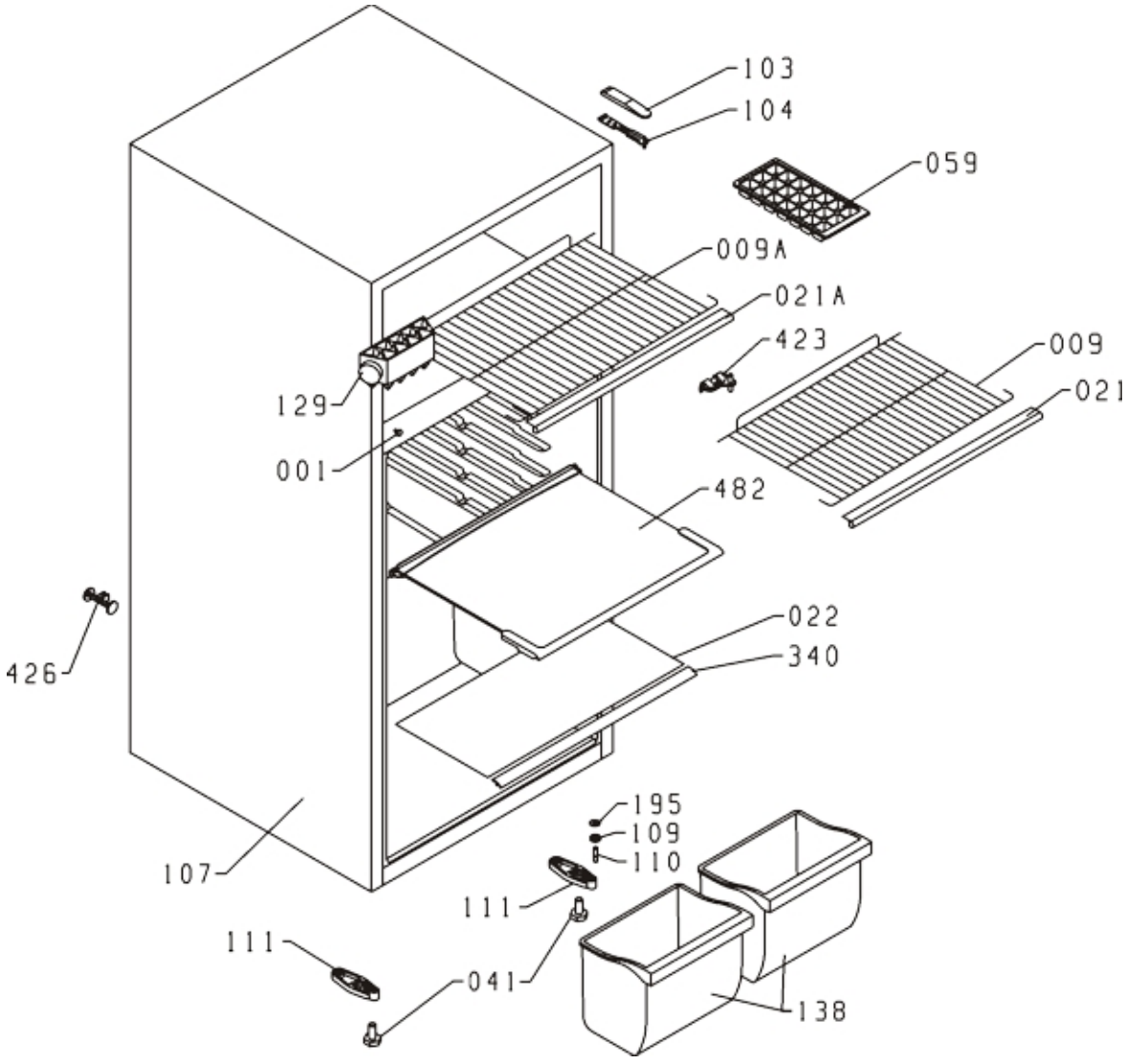
103
104
059
009A
021A
423
009
021
129
001
482
022
340
426
195
109
110
107
111
111
041
138

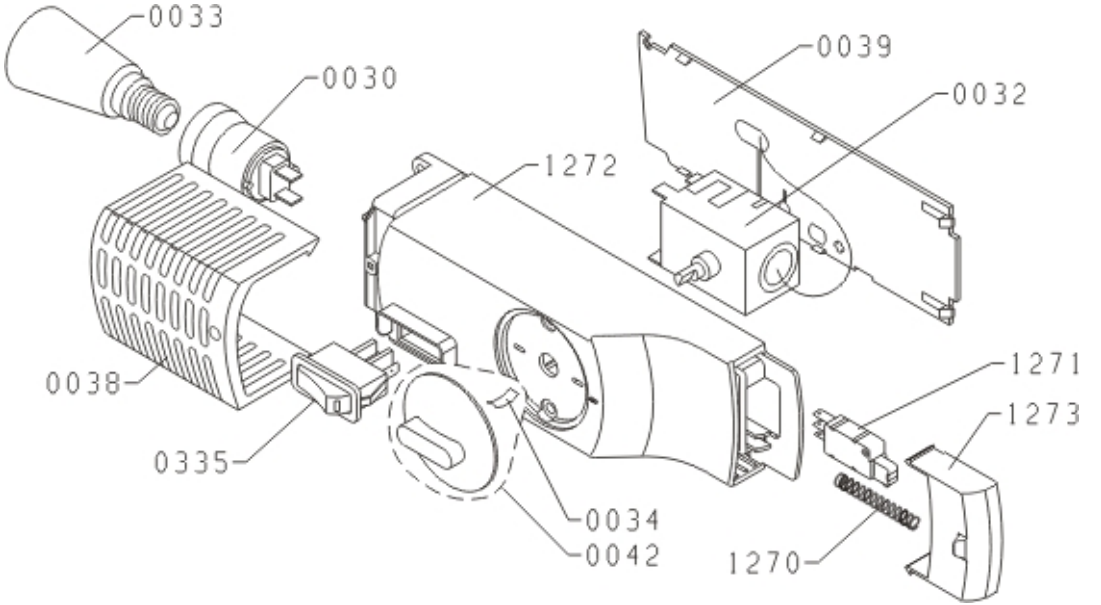
0033
0030
0039
0032
1272
0038
0335
0034
0042
1271
1273
1270

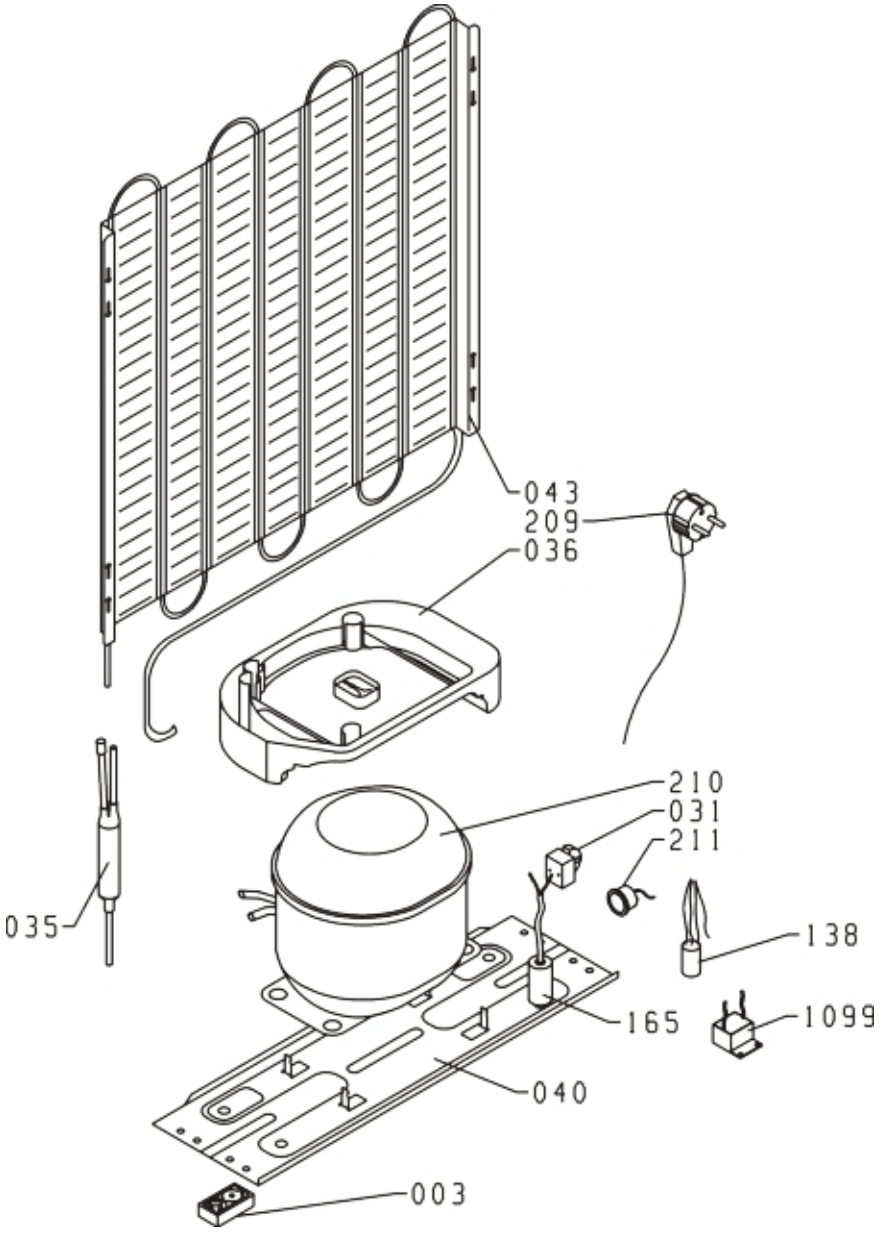
043
209
036
210
031
211
035
138
165
1099
040
003